Number 1021315 Rev 01

4Twenty

Installationsmanual för montering av pendel takfäste. (*Installation manual for mounting pendant ceiling bracket.)*

FLUX AB | Mallslingan 26 | SE-18766 Täby
08-693 05 00 | www.flux.nu

Pendel takfäste *(Pendant ceiling bracket)*

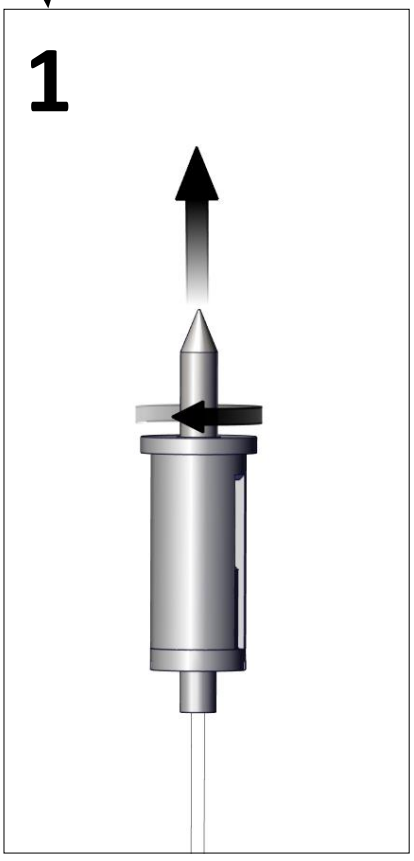

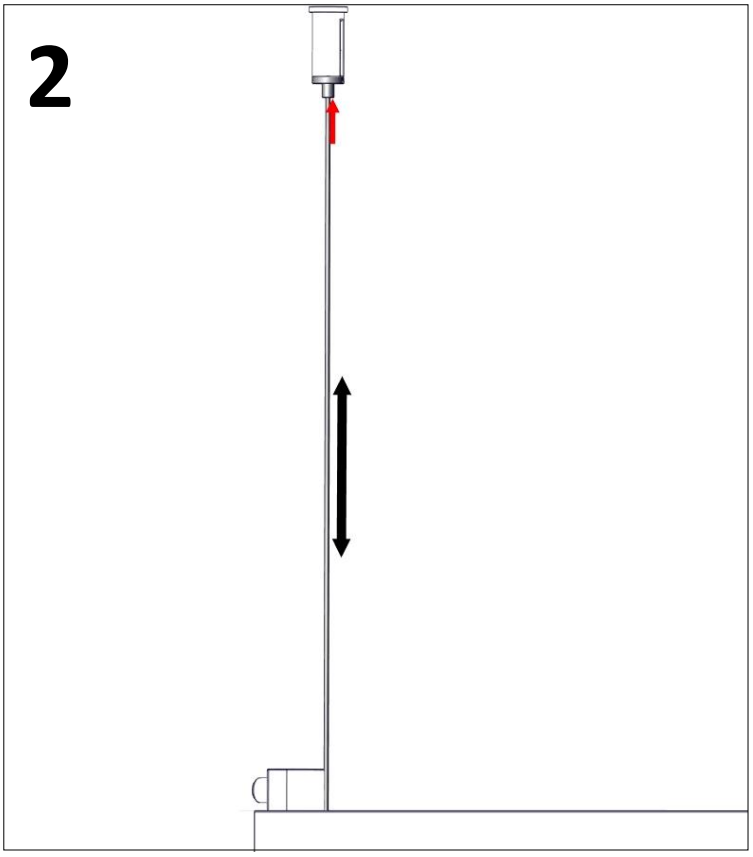

Längd och CC, pendel takfäste *(Length and CC, pendant ceiling bracket)*

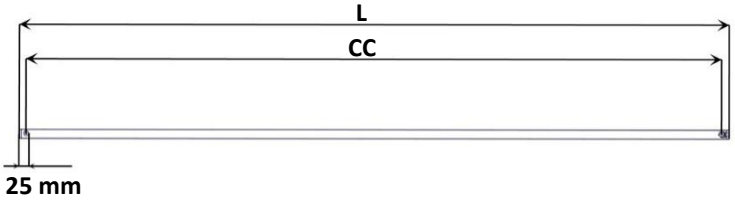

Längd (*Length*)	CC
1000	950
1600	1550
2200	1075
2800	1375

4Twenty

Installationsmanual för montering av pendel takfäste. (*Installation manual for mounting pendant ceiling bracket.*)

FLUX AB | Mallslingan 26 | SE-18766 Täby
08-693 05 00 | www.flux.nu

Inkoppling pendel takfäste
(*Connection pendant ceiling bracket)*

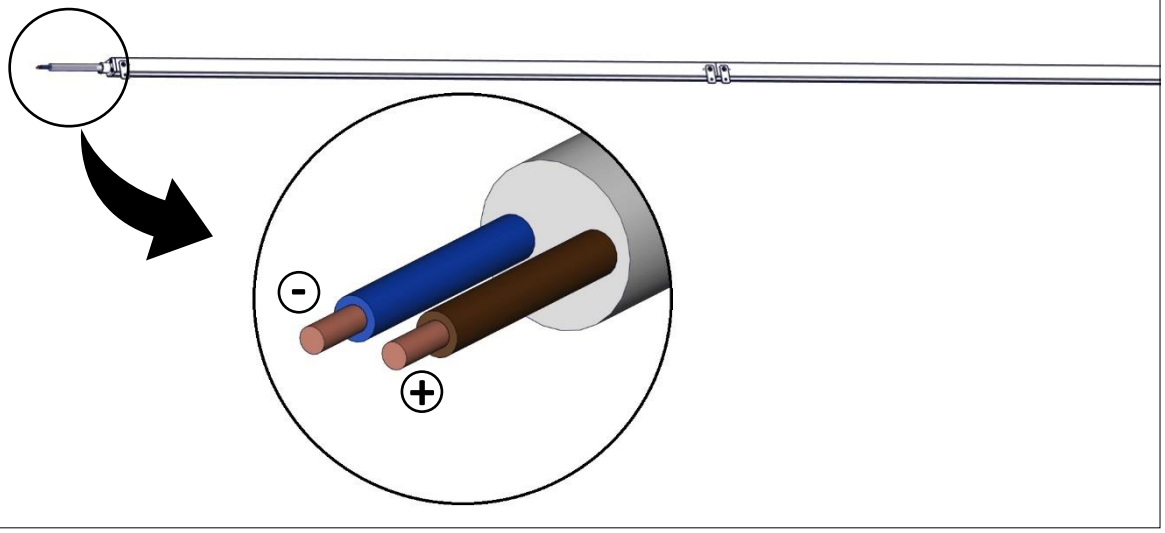

Ljuskällan ska enbart bytas ut av tillverkaren eller dess utsedda person.

(*The light source shall only be replaced by the manufacturer or its designated person*)